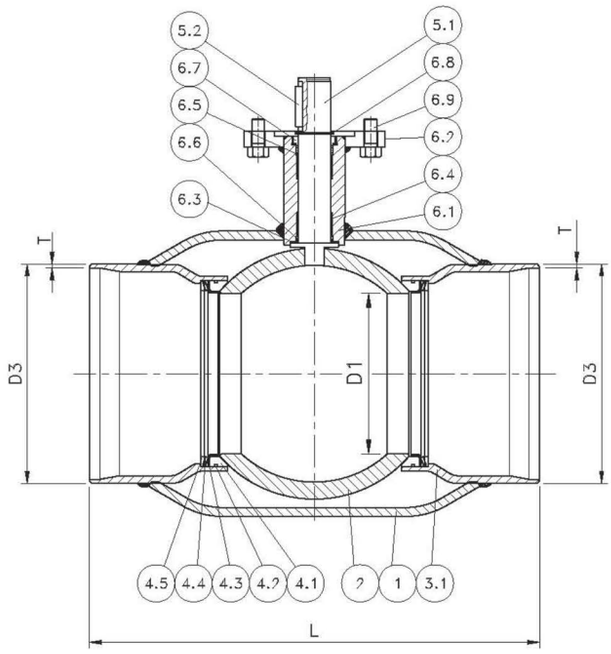

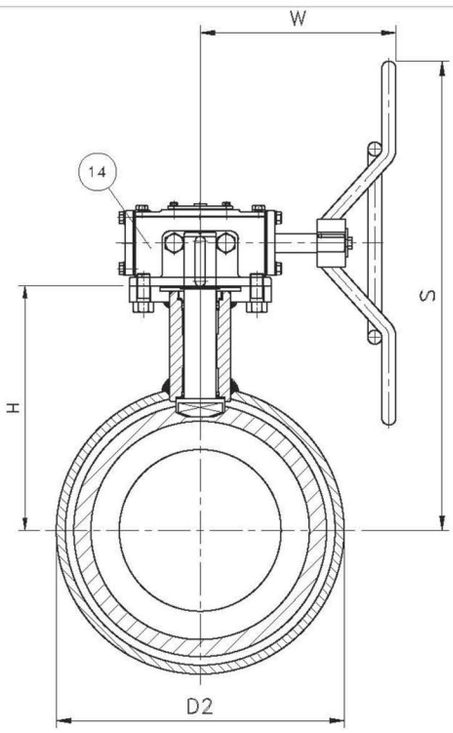

Ду:	**200 - 300** мм
Ру:	16 / 25 / 40 кг/см^2
Тип прохода:	**редуцированный**
Область применения:	вода, газ, нефтепродукты
Присоединение:	под приварку, фланцевое
Уплотнение:	PTFE + 25% углерод. волокно
Температура среды:	- 40 ... +200 ^{0}C
Класс герметичности:	А по ГОСТ 9544-2005

СПЕЦИФИКАЦИЯ

№	ОПИСАНИЕ	МАТЕРИАЛ	Кол-во
1	Корпус	Сталь 20	1
2	Шар	Нерж. сталь 08Х18Н10	1
3.1	Патрубок	Сталь 20	2
4.1	Седловое уплотнение	PTFE + C	2
4.2	Уплотнительное кольцо	FPM	2
4.3	Упорное кольцо	Сталь20	2
4.4	Пружиная шайба	Сталь20	2
4.5	Спиральная шайба	Сталь20	2
5.1	Шток	Нерж. сталь 08Х18Н10	1
5.2	Шпонка	Сталь 45	1
6.1	Направляющая штока	Сталь 20	1
6.2	Верхний фланец	Сталь 20	1
6.3	Упорный подшипник	PTFE + C	1
6.4	Втулка	Сталь + PTFE	2
6.5	Упорное кольцо	PTFE + C	3
6.6	Уплотнительное кольцо	FPM	3
6.7	Контргайка	Сталь 45	1
6.8	Шайба	Сталь 20	1
6.9	Болт	углеродистая сталь	4
14	Редуктор	-	1

ОСНОВНЫЕ ПАРАМЕТРЫ РЕДУЦИРОВАННЫХ ШАРОВЫХ КРАНОВ

Ду, мм	Маркировка	Вес, кг	Крутящий момент Н/м	Верхний фланец	D1	D2	D3	T	L	H	S
200	К1-1-R-200-PN25-000-G-E-2	50,9	506	F12	150	267,4	219	5,0	400	239	465
250	К1-1-R-250-PN25-000-G-E-2	99	1000	F14	200	355,6	273	5,0	560	302	580
300	К1-1-R-300-PN25-000-G-E-2	181	1900	F16	250	457,2	325	6,0	635	416	671

В таблице приведён пример маркировки полнопроходного шарового крана под приварку со стандартным штоком **на воду**.
Расшифровку маркировки шаровых кранов смотри на странице 4.
По запросу возможно изготовление шаровых кранов с верхним фланцем для присоединения редуктора или привода.
Размеры верхнего фланца смотри на странице 12.
Патрубки под приварку изготавливаются по ГОСТ; по запросу возможно изготовление по DIN, ANSI или другим стандартам.