РОНЕКС

Полнопроходной шаровой кран Ду400 Ру40

Применение:
Для тепловых сетей, насосно-перекачивающих, тепловых и электрических станций

Характеристики шарового крана:

Диаметр условного прохода Ду (DN)	400 мм
Диаметр присоединительного патрубка наружный Дн	426 мм
Расчетное давление Ру (PN)	40 кгс/см²
Класс герметичности	«А»
Температура рабочей среды при max. PN	+200˚С
Коэффициент расхода Kv	33 575 м³/ч
Гидросопротивление ζ	0,035
Момент вращения	5 000 Н*m
Срок службы	не менее 30 лет
Масса шарового крана с редуктором, электроприводом и диэлектрической скользящей опорой	975 кг

Характеристики привода:

Тип механического привода	редуктор Rotork IW5R (или аналог)
Управление приводом	штурвал

Внимание! *Для обеспечения доступа к механизмам управления запорной арматуры, располагаемой в труднодоступных местах, возможно изготовление шаровых кранов с увеличенной высотой штока. Минимальное увеличение высоты от стандартной составляет 300 мм.*

http://www.mosnapsnab.ru/

Ду400 Ру40

МОНТАЖНЫЙ ЧЕРТЕЖ

РОНЕКС

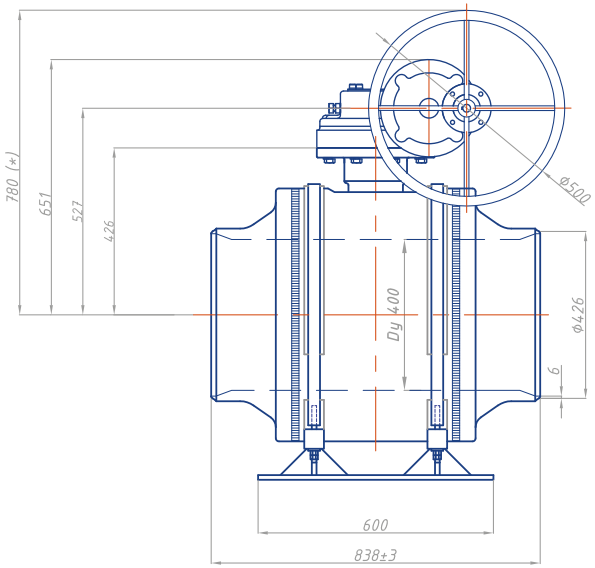

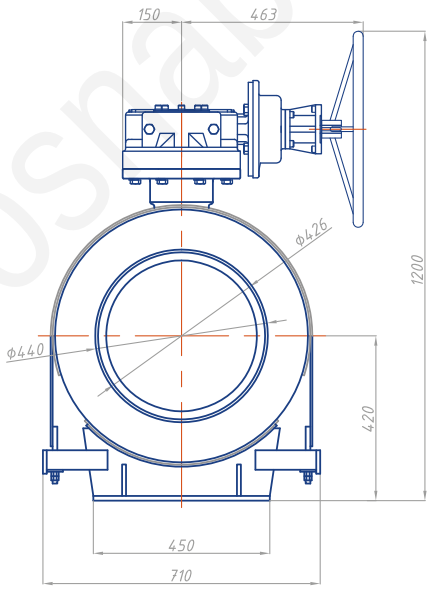

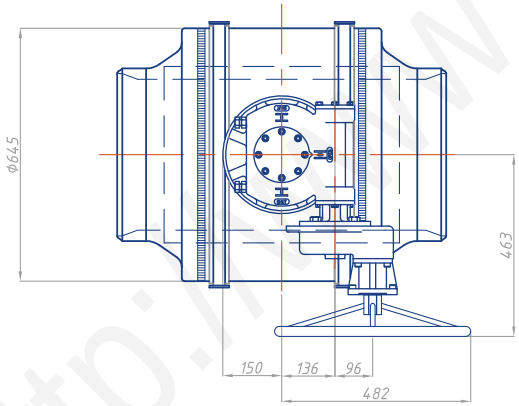

Спецификация

Обозначение	Наименование	Масса кг
ТМ2-400-11-2	Шаровой кран РОНЕКС Ду400, Ру40, полнопроходной, под приварку, с редуктором ROTORK IW5R и диэлектрической скользящей опорой	975

** высота от продольной оси шарового крана до верха штурвала механического редуктора (стандартная комплектация). Требуемая высота указывается в наименовании (заказе) шарового крана.*

http://www.mosteplosnab.ru/